ALZADO

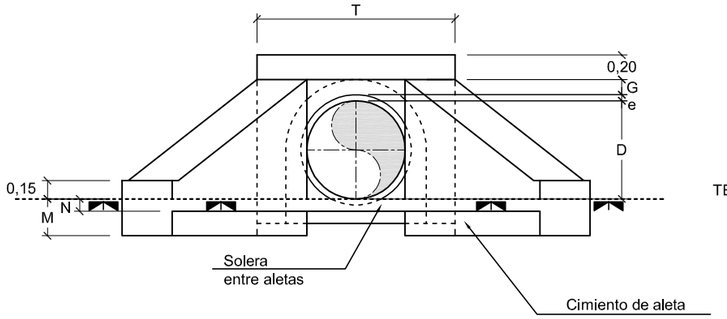

SECCIÓN A-A'

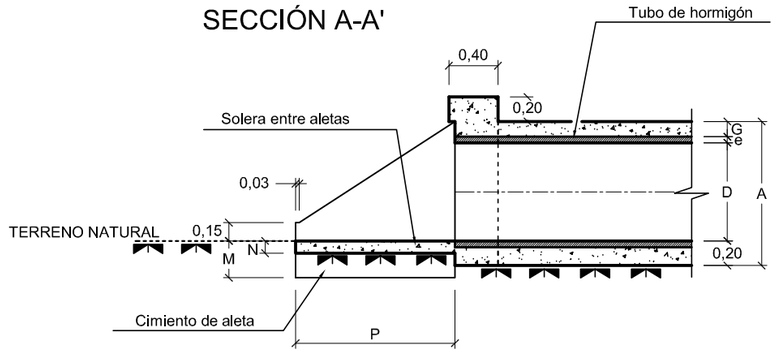

SECCIÓN B-B'

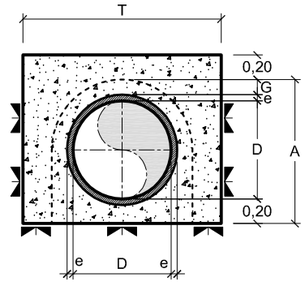

SECCIÓN C-C' (CAÑO)

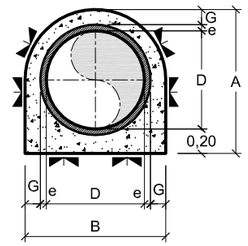

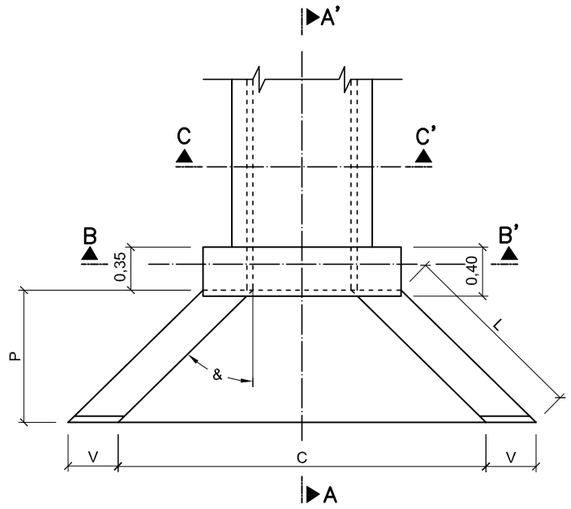

PLANTA

EMBOCADURA PARA CAÑO

MATERIAL: HM-20

COTAS EN METROS

EMBOCADURAS PARA CAÑOS SIMPLES

DIMENSIONES													
D Ø Int m.	e m.	G m.	B m.	A m.	C m.	L m.	P m.	F m.	V m.	T m.	M m.	N m.	&
0,40	0,04	0,10	0,68	0,74	1,90	1,06	0,75	0,20	0,28	0,96	0,25	0,10	45º
0,60	0,06	0,12	0,96	0,98	2,70	1,48	1,05	0,25	0,35	1,30	0,30	0,12	45º

CUADRO DE CARACTERISTICAS SEGUN EHE 08

HORMIGÓN

ELEMENTO ESTRUCTURAL	TIPO DE HORMIGÓN	NIVEL DE CONTROL	COEFICIENTE PARCIAL DE SEGURIDAD (γ_c)	RESISTENCIA DE CÁLCULO (N/mm^2)	RECUBRIMIENTO NOMINAL (mm)
ESTRIBOS	HA-25/B/20/IIa	ESTADÍSTICO	1,5	25	PARAMENTOS SUP. E INF.: 50 mm PARAMENTOS LATERALES: 70 mm
HORMIGÓN EN MASA	HM-20/B/40	ESTADÍSTICO	1,5	20	------

ACERO

ELEMENTO ESTRUCTURAL	TIPO DE ACERO	NIVEL DE CONTROL	COEFICIENTE PARCIAL DE SEGURIDAD (γ_s)	RESISTENCIA DE CÁLCULO (N/mm²)	EL ACERO UTILIZADO EN LAS ARMADURAS DEBEN DE ESTAR GARANTIZADAS POR LA MARCA AENOR
PLACAS, PLETINAS, TIRANTES.	B 500 S	NORMAL	1,15	500	

EJECUCIÓN

TIPO DE ACCIÓN	COEFICIENTE PARCIAL DE SEGURIDAD (PARA E.L.U.)			
	SITUACIÓN PERSISTENTE O TRANSITORIA		SITUACIÓN ACCIDENTAL	
	EFECTO FAVORABLE	EFECTO DESFAVORABLE	EFECTO FAVORABLE	EFECTO DESFAVORABLE
PERMANENTE		γ_G= 1,35		
PRETENSADO	γ_P= 1,00	γ_P= 1,00	γ_P= 1,00	γ_P= 1,00
PERMANENTE DE VALOR NO CONSTANTE	γ_{G^*}= 1,00	γ_{G^*}= 1,50	γ_{G^*}= 1,00	γ_{G^*}= 1,00
VARIABLE	γ_Q= 0,00	γ_Q= 1,50	γ_Q= 0,00	γ_Q= 1,00
ACCIDENTAL	————	————	γ_A= 1,00	γ_A= 1,00

Nafarroako Gobernua
Gobierno de Navarra
Garapen Ekonomikorako Departamentua
Departamento de Desarrollo Económico

eder bidea

Interreg POCTEFA

Tragsatec GrupoTragsa

El Autor del Proyecto:

Fdo.: D. Sergio Pérez García

PROYECTO:

PROYECTO DE ADECUACIÓN DEL RECORRIDO EUROVELO 1 (EDERBIDEA) ENTRE LAS LOCALIDADES DE DONEZTEBE-SANTESTEBAN E IRURTZUN

TÍTULO DEL PLANO:

OBRAS DE FÁBRICA

Caño y embocadura

ESCALA: 1:50 (0 – 0.50 – 1 – 1.50 m)

Original en A3

FECHA: DICIEMBRE 2018

Nº PLANO: 05.1

HOJA 1 DE 1